ЭНЕРГОМИР
www.energomir.su

Купить котлы Lamborghini:
https://energomir.su/kotli-otopleniya/kotly-otopleniya-lamborghini.html

НАСТЕННЫЕ ГАЗОВЫЕ КОТЛЫ, МОНТИРУЕМЫЕ В ПОМЕЩЕНИИ

• TAURA D

- Котлы с открытой (мод. MCA) и закрытой (мод. MCS) камерами сгорания, подходящие для отопления и горячего водоснабжения
- Компактные размеры и небольшой вес
- Функционирование до температуры минус 5°C снаружи в частично защищенных местах для модели MCS и для модели MCA после установки набора защиты от ветра
- Наличие ECS (усовершенствованной системы горения), позволяющей непрерывно контролировать процесс горения для обеспечения оптимальных условий работы
- Высокоэффективный битермический медный теплообменник
- Возможность работы с низкотемпературными системами
- Стальная инжекторная горелка для всех типов газа
- Электронное управлением процессом модуляции мощности систем отопления и ГВС
- Защитное устройство Flue CONTROL, предотвращающее отток дымовых газов в помещение (модель MCA)
- Функция самодиагностики со светодиодным отображением на дисплее отказов и блокировок
- Высоконапорный циркуляционный насос с системой антиблокировки
- Расширительный бак на 8 литров (мод. 24) и 10 литров (мод. 32)
- Дисплейный интерфейс пользователя и блок управления для настроек
- Возможность присоединения комнатного термостата и пульта дистанционного управления
- Штуцеры для отбора дымовых газов в стандартной комплектации (мод. MCS)
- Класс защиты IPX5D

• Установка и техобслуживание

- Котел легко устанавливается благодаря наличию шаблонных и гидравлических соединений

Простое техобслуживание благодаря быстрому доступу к внутренним компонентам

Energy Efficiency 3 stars Sealed flue version NEW

• Аксессуары по запросу

Более подробную информацию по аксессуарам котла TAURA D смотрите на стр. 115

- Набор для всасывания воздуха/отвода дымовых газов Информацию по аксессуарам, заказываемым по дополнительному запросу, смотрите на стр. 115.
- Набор против замерзания контура ГВС для бойлера, работающего при температуре ниже минус 15°C

Набор для защиты от ветра, необходимый для работы котла TAURA D с открытой топкой снаружи в частично защищенных местах

• Сертификаты

Котлы TAURA D сертифицированы в соответствии с требованиями CE.

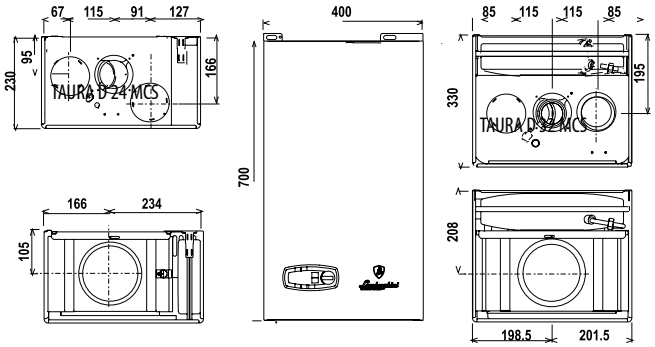

TAURA D 24 MCA TAURA D TAURA D 32 MCA

Котел котла	Макс. длина дымохода S. диам. 80 кв.м	Макс. длина дымохода С. диам.60/100 кв.м	Произ-во ГВС ΔT 30°C л/мин.	Питание В/Гц	Вес кг
TAURA 24 D MCA			2,5—11,2	230/50	25
TAURA 24 D MCS	35	3	2,5—11,4	230/50	30
TAURA 32 D MCA			2,5—14,9	230/50	30
TAURA 32 D MCS	35	3	2,5—15,2	230/50	35

Код котла	Топливо	Модель котла	Мощн. топки кВт	Полез. мощность кВт	Кпд % 100 %	Кпд % 30 %	Макс. давление бар отопл.	Макс. давление бар ГВС
00920590	метан	**TAURA D 24 MCA**	25,8	7—23,5	91	89,6	3	9
00722920	сжиж. газ	**TAURA D 24 MCA**	25,8	7—23,5	91	89,6	3	9
00920610	метан	**TAURA D 32 MCA**	25,8	7,2—24	93	90,5	3	9
00920620	сжиж. газ	**TAURA D 32 MCA**	25,8	7,2—24	93	90,5	3	9
00920630	метан	**TAURA D 24 MCS**	34,4	9,7—31,3	91	89,8	3	9
00722930	сжиж. газ	**TAURA D 24 MCS**	34,4	9,7—31,3	91	89,8	3	9
00920650	метан	**TAURA D 32 MCS**	34,4	9,9—32	93,1	91	3	9
00920660	сжиж. газ	**TAURA D 32 MCS**	34,4	9,9—32	93,1	91	3	9

• Установочный шаблон

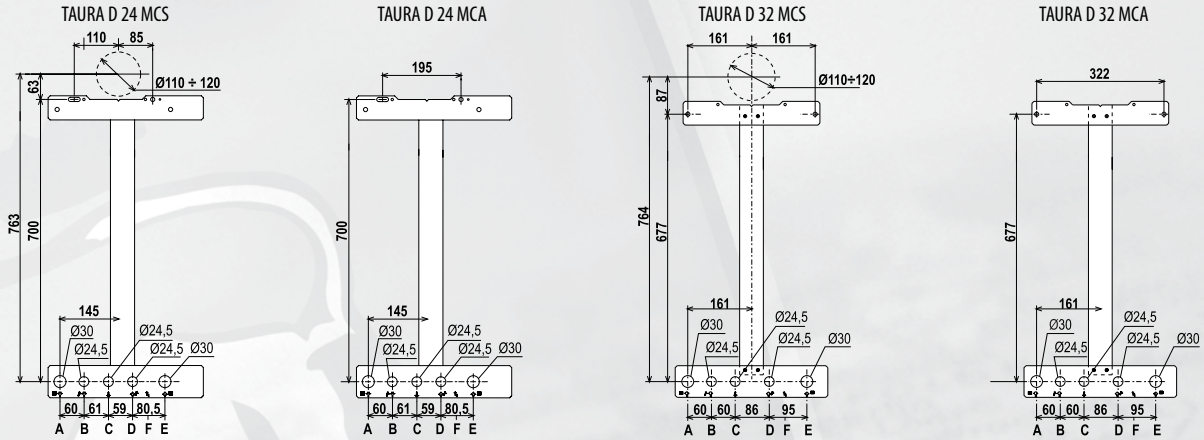

B - Горячая вода диам.		1/2″
D - Питательная вода котла		диам. 1/2″
C - Газ диам.		1/2″ (соединения)
		диам. 3/4″ (в котле)
A - Подающий трубопровод		диам. 3/4″

E - Обратный трубопровод	диам. 3/4″
F - Электропитание	диам. 18
- Опорные крюки	диам. 10

ПРИМ. Предусмотреть соединения с внутренней резьбой

• Характеристики циркуляционного насоса

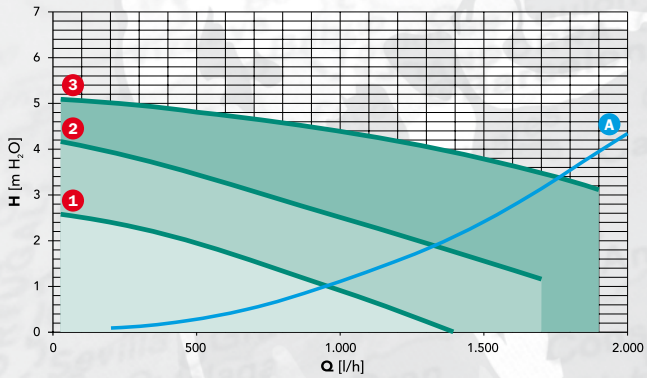

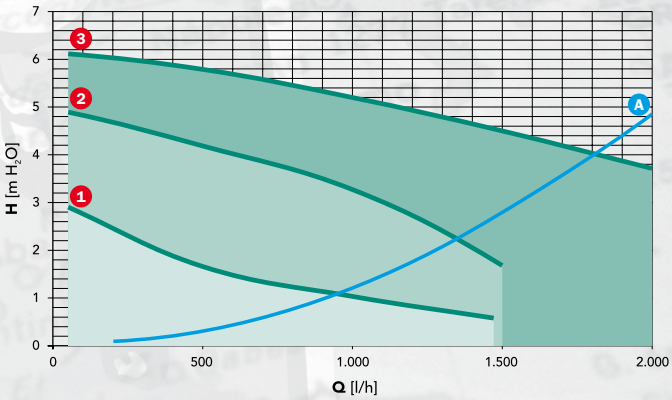

• Новый цифровой приборный щиток

Инструменты для обслуживания

• Технические спецификации

Настенный котел высокого кпд, равного 93/93,1%, для установки внутри помещения и снаружи в частично защищенных местах до температуры минус -10°C (со стандартным набором против замерзания). Предназначен для производства мгновенной горячей воды для контура ГВС (первоочередная задача) и для отопления, имеет закрытую камеру сгорания и вентилятор за топкой для принужденного отвода дымовых газов. Подходит для работы на газообразном топливе. Обшивка окрашена в белый цвет напылением эпоксидного порошка методом анафореза. Камера сгорания выполнена из металлических листов с антикоррозионным покрытием на основе алюминия, изолирована изнутри экологическим чистым материалом и оснащена датчиком перепада давления для контроля вывода дымовых газов. Теплообменник для производства ГВС сделан из стальных пластин. Циркуляционный насос с 3 уровнями производительности/напора и расширительный бак на 8/10 литров. Инжекторная горелка с 11/15 рампами из нержавеющей стали AISI 304 с устройством электрического розжига без пилотного факела и с одним электродом для обнаружения и розжига факела. Тепловая мощность в режиме модуляции составляет от 7,2/9,9 до 24/32 кВт как при производстве горячей воды, так и при отоплении. Возможность настройки максимальной тепловой мощности для контура отопления. Полезная мощность контура ГВС 24/32 кВт с производством 13,7/18,3 л/мин при разнице температуры 25°C. Гидравлический узел включает обводной контур, чтобы предотвратить гидравлический удар в циркуляционном насосе в случае одновременного закрытия зон. Возможность производства горячей воды в совмещении с солнечными коллекторами. Регулятор расхода на контуре ГВС (10/13 л/мин). Гидравлические соединения поставляются в комплекте с котлом. Наличие системы ECO/COMFORT для поддержания рабочей температуры теплообменника и быстрой подачи горячей хозяйственной водой. Система антиблокировки циркуляционного насоса, подающая импульс на его включение каждые 24 часа простоя котла. Электронная защита от замерзания с включением горелки, когда температура воды доходит до 6°C. Регулировка пост циркуляции (от 0 до 20 минут) после стадии отопления. Приборный щиток Easy Touch с графическим дисплеем с задней подсветкой и возможностью установки параметров котла. Кроме этого, на блоке отображаются отказы в виде буквенно-цифрового кода. ЖК-дисплей с функцией самодиагностики и отображением рабочих температур в реальном масштабе времени. Возможность работы с низкотемпературными системами и в режиме компенсации наружной температуры с параллельным смещением кривой при установке зонда наружной температуры. Возможность соединения дистанционного пульта для определения комнатной температуры и автоматической коррекции кривой компенсации. Дополнительный дистанционный пульт позволяет программировать недельную работу котла по трем уровням температуры, дистанционно регулировать параметры котла и управлять многозонными системами. Класс выбросов NOx (EN 297/A5): 3. Класс электрической защиты IPX5D. 3 класс энергоэффективности в соответствии с директивой 92/42 CEE. Котлы модели TAURA D отвечают требованиям следующих директив: по газовому оборудованию 90/396/CEE, по кпд 92/42/CEE, по низковольтному оборудованию 73/23/CEE-2006/95/CE и по электромагнитной совместимости 89/336/CEE-2004/108/CE.